LAMINA KR 18

GRUPO AZERO

CARACTERÍSTICAS:

ES UN SISTEMA ENGARGOLADO IDEAL PARA MUROS Y TECHOS QUE OFRECEN ALTA IMPERMEABILIDAD AL NO REQUERIR PERFORACIONES EN SU INSTALACIÓN. PUEDEN FABRICARSE DIRECTAMENTE EN OBRA PARA EVITAR TRASLAPES Y CUBRIR GRANDES CLAROS, LO QUE MEJORA SU DESEMPEÑO ESTRUCTURAL Y ESTÉTICO

ACABADOS: GALVANIZADA, PINTADA, ZINTRO ALUM
CALIBRES: 22, 24 Y 26
ANCHO EFECTIVO: 45.7 CM

DIAGRAMA:

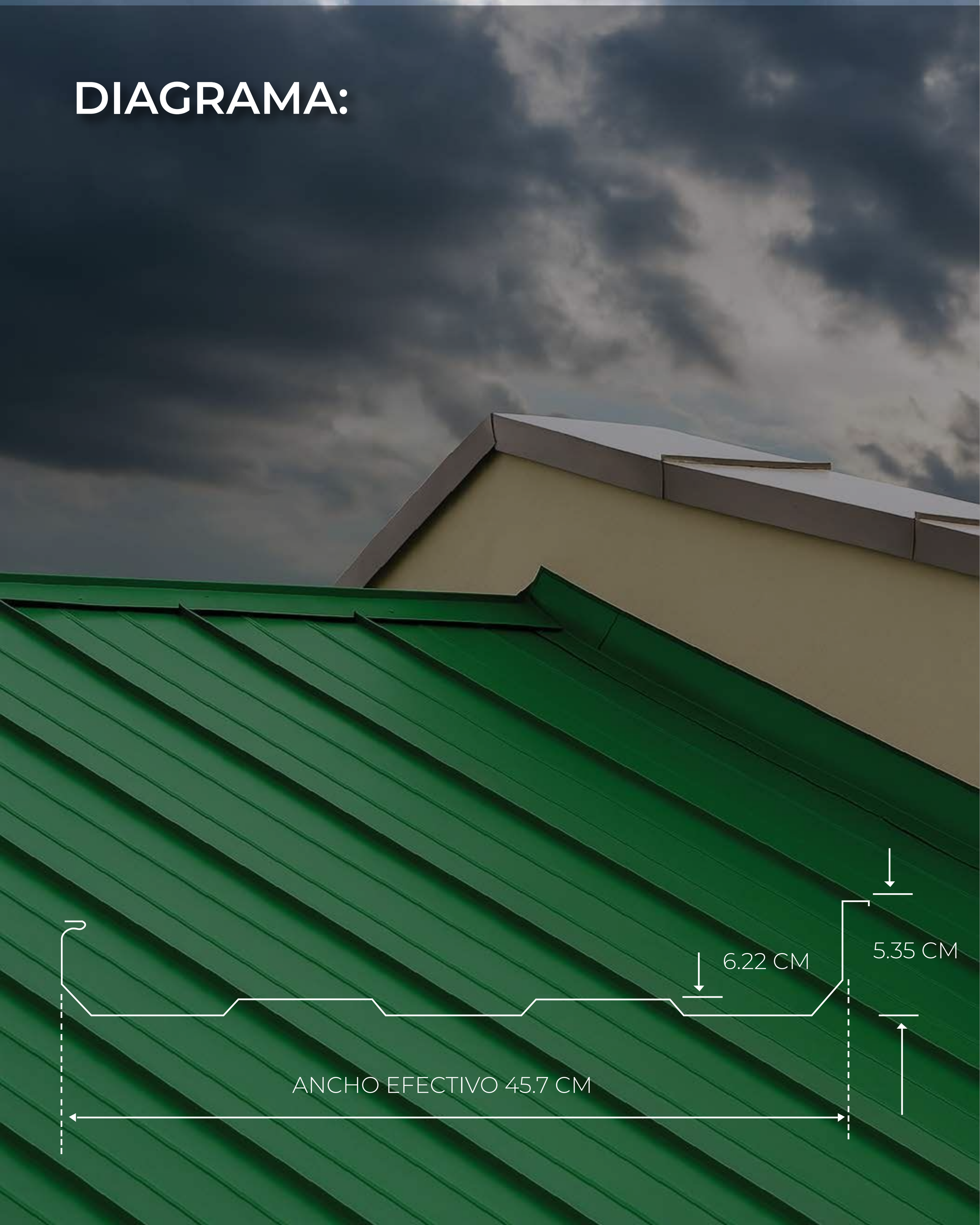

ACCESORIOS Y COMPLEMENTOS:

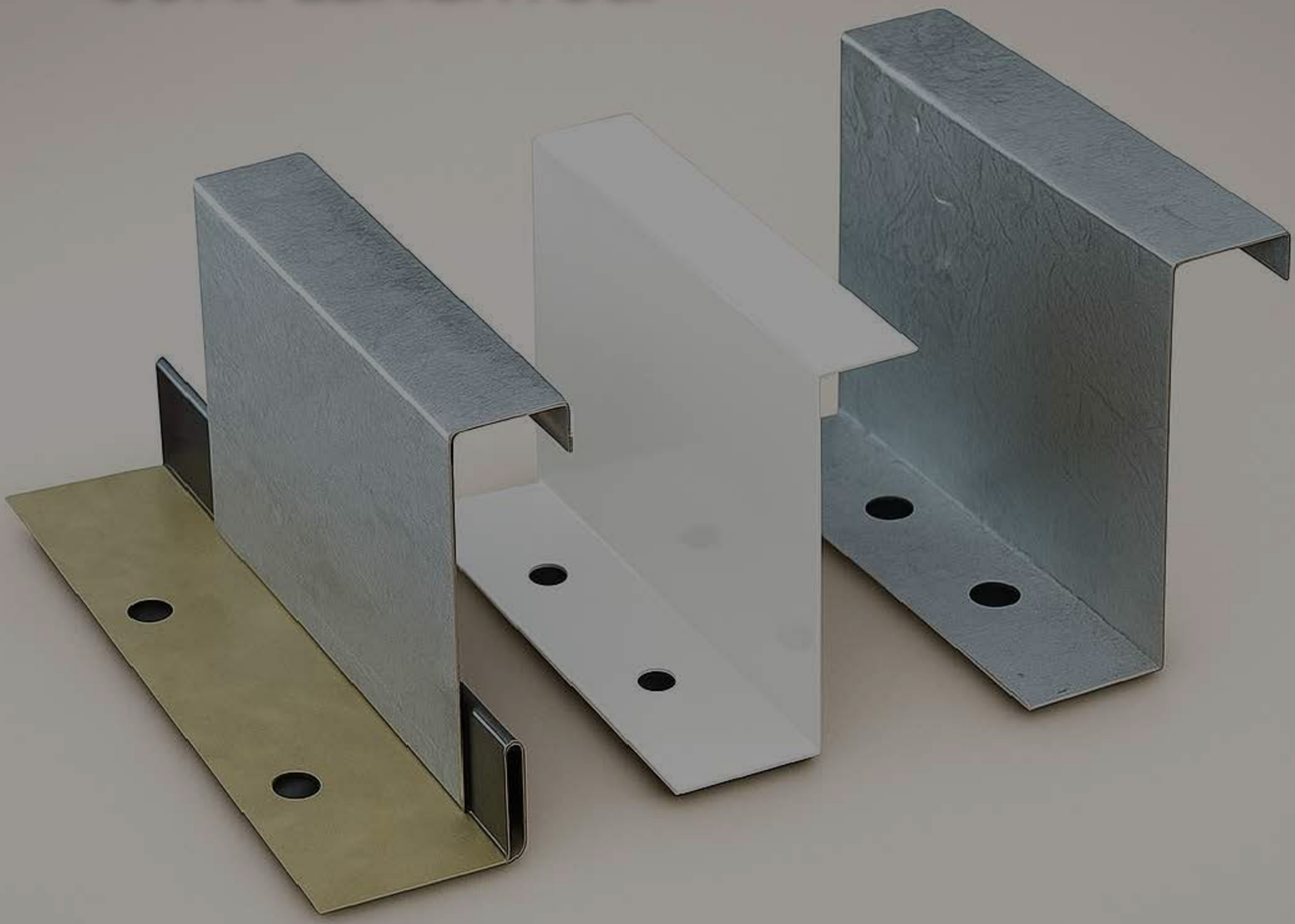

- CLIP FIJO DE 90 Y 180 GRADOS
- CLIP MÓVIL DE 90 Y 180 GRADOS
- LÁMINA ACRÍLICA PARA KR-18 ANCHO SENCILLO Y DOBLE ANCHO
- CANALONES, CUMBRERAS Y CABALLETES
- REMATES DE TODO TIPO Y BAJO DISEÑO

DIAGRAMA:

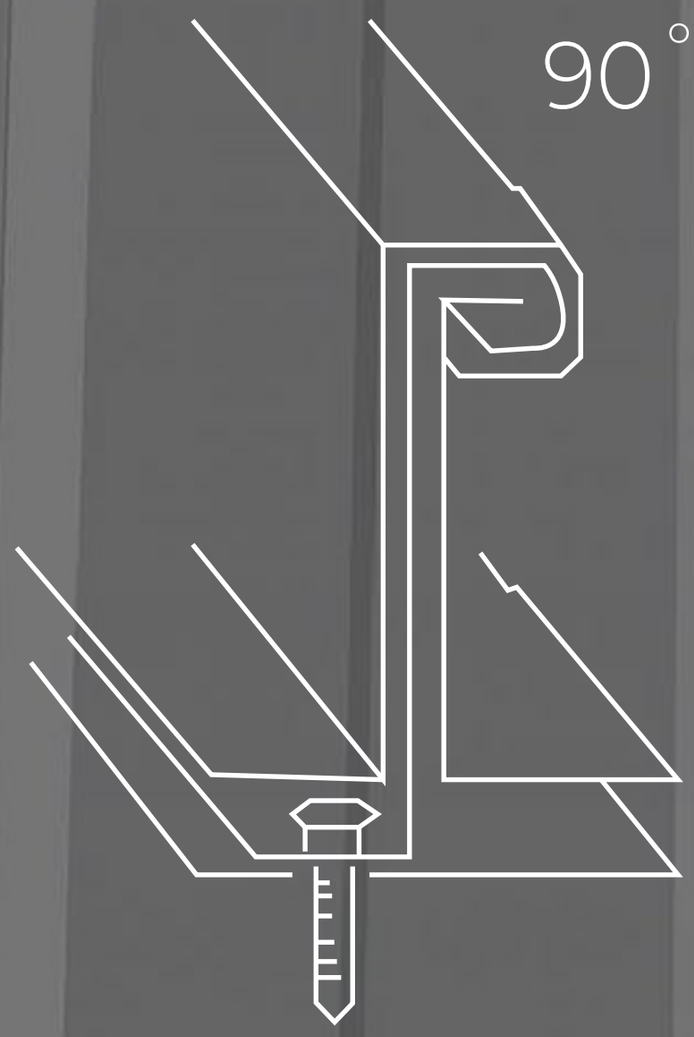

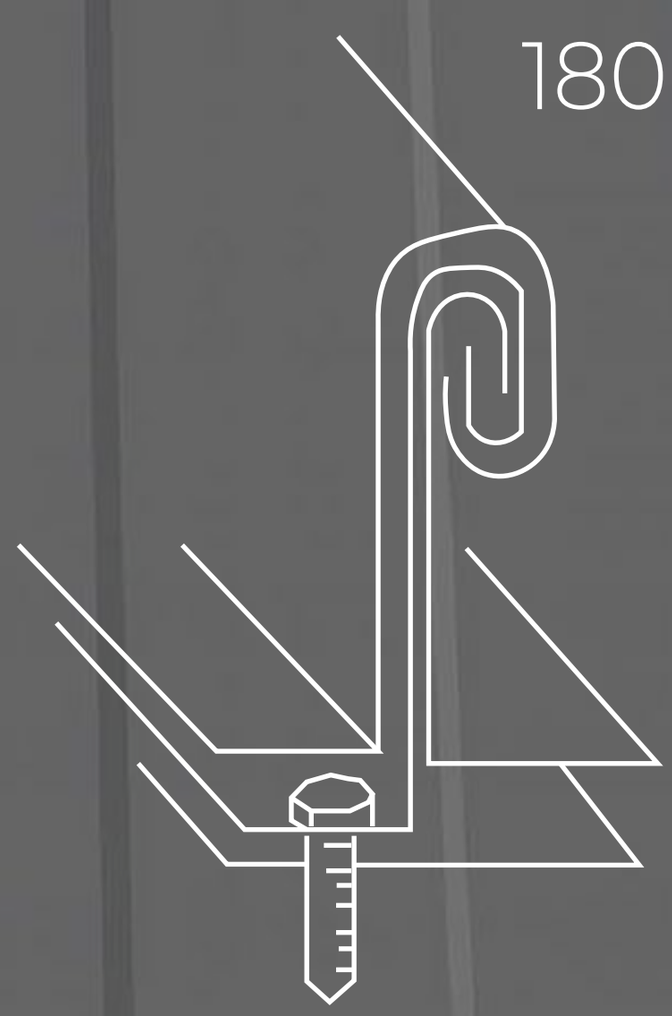

INSTALACIÓN:

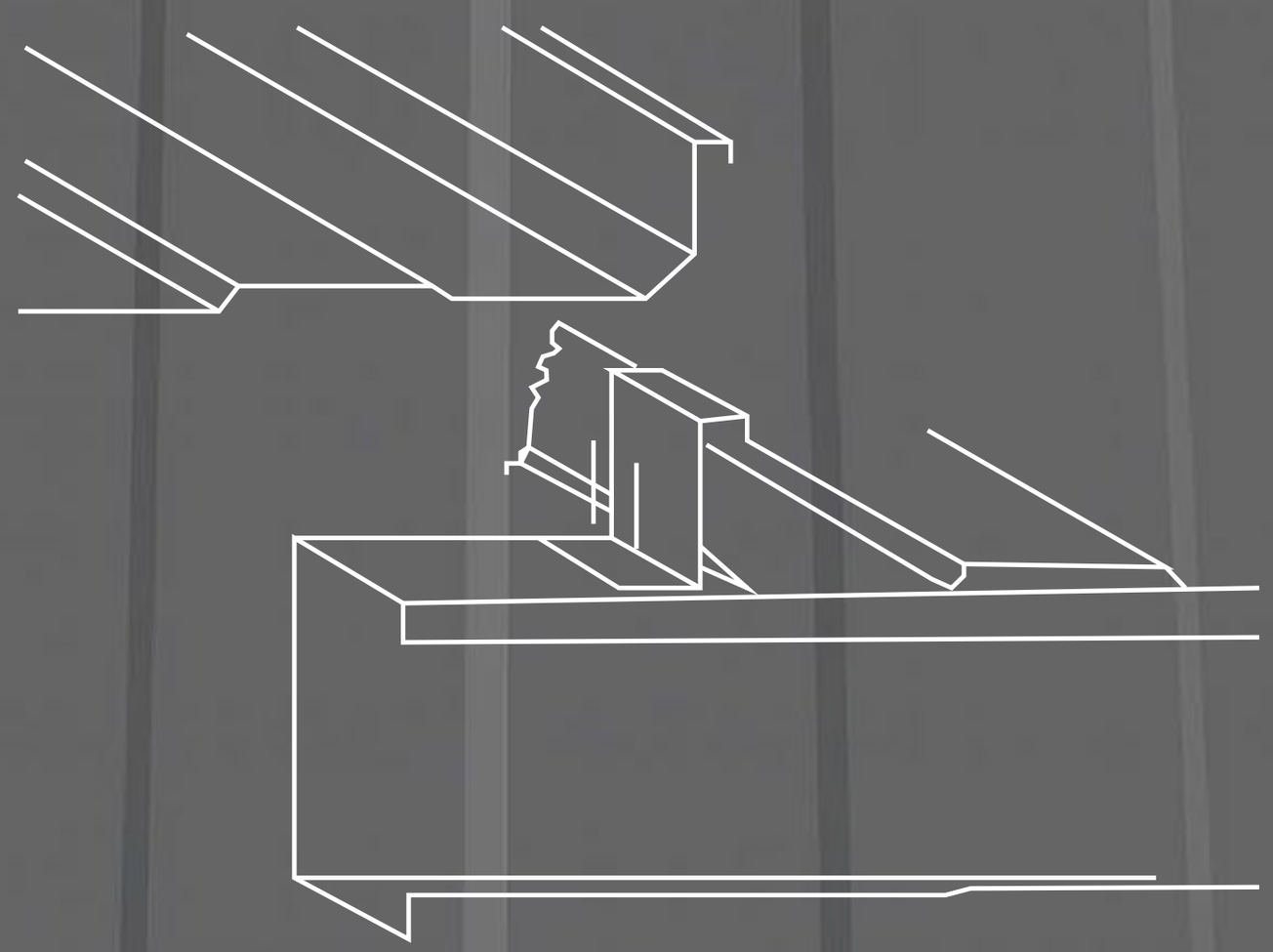

ALGUNOS USOS:

GRUPO AZERO

LAMINA KR 18: MAXIMA RESISTENCIA , CERO FILTRACIONES